Профессионалы.2023.000.00 СБ

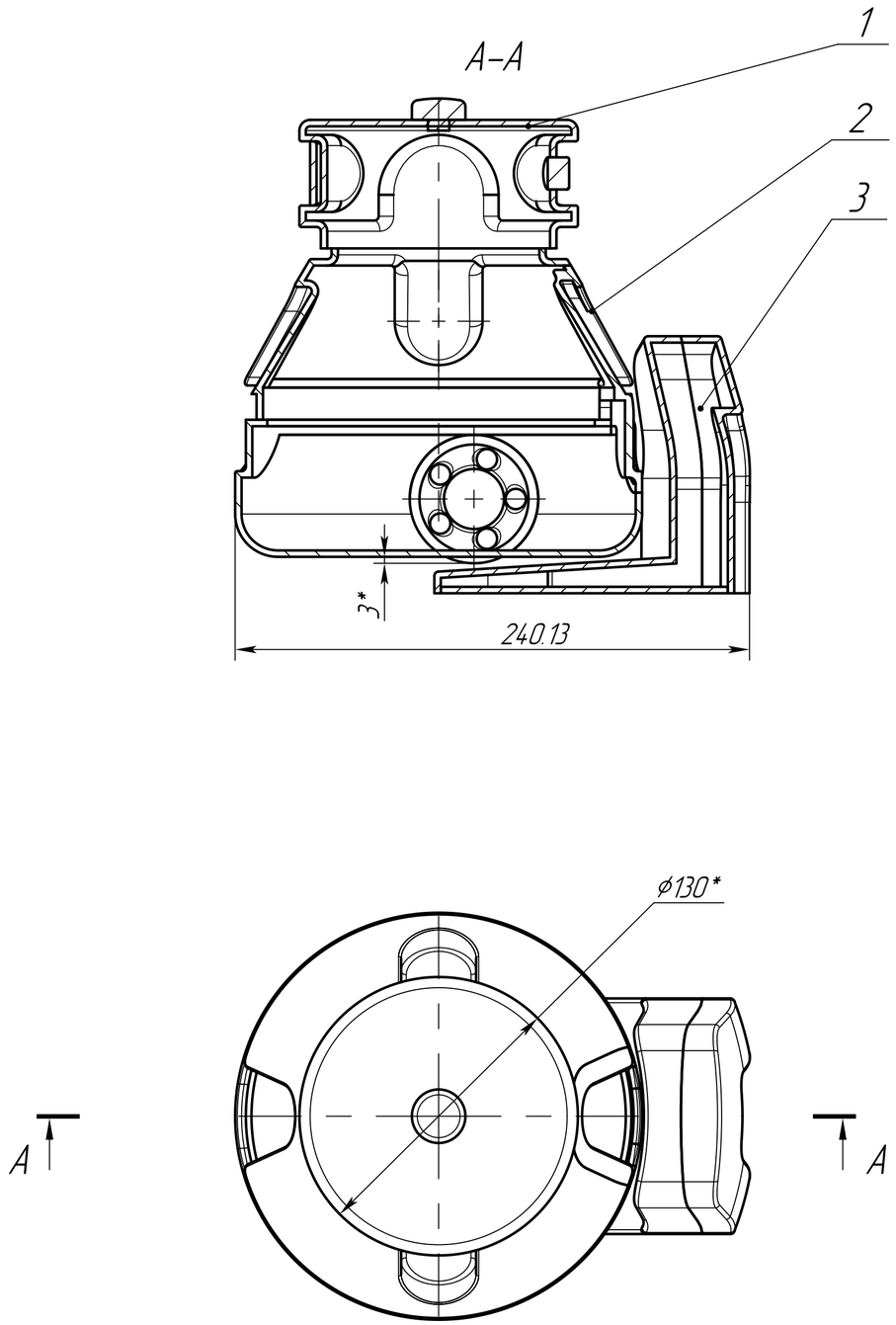

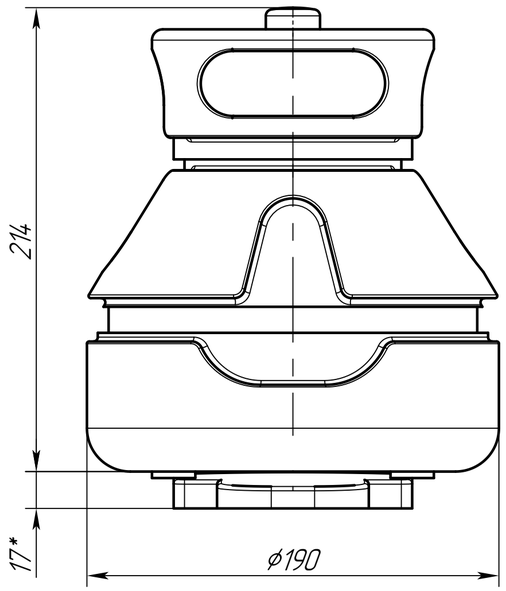

1. *Размеры для справок.

					Профессионалы.2023.000.00 СБ		
Изм.	Лист	№ докум.	Подп.	Дата	Робот пылесос	Лит.	Масса	Масштаб
Разраб.							5.83	1:2
Пров.								
Т.контр.					Сборочный чертёж	Лист	Листов 1
Н. контр.							
Утв.							

Перв. примен. Профессионалы.2023.000.00

Справ. №

Подп. и дата

Инв.№ дубл.

Взам.инв.№

Подп. и дата

Инв.№ подл.

Копировал

Формат А2

Формат	Зона	Поз.	Обозначение	Наименование	Кол.	Приме-чание
				Документация		
А2			Профессионалы.2023.000.00 СБ	Сборочный чертеж		
				Сборочные единицы		
А3		1	Профессионалы.2023.001.00	Управляющий модуль	1	
*)		2	Профессионалы.2023.002.00	Пылесборник	1	*)А4, А3
А3		3	Профессионалы.2023.003.00	Док-станция	1	

Перв. примен.

Справ. №

Подп. и дата

Инв.№ дубл.

Взам.инв.№

Подп. и дата

Инв.№ подл.

Изм.	Лист	№ докум.	Подп.	Дата
Разраб.				
Пров.				
Н.контр.				
Утв.				

Профессионалы.2023.000.00

Робот пылесос

Лит.	Лист	Листов
		1

Копировал

Формат А4

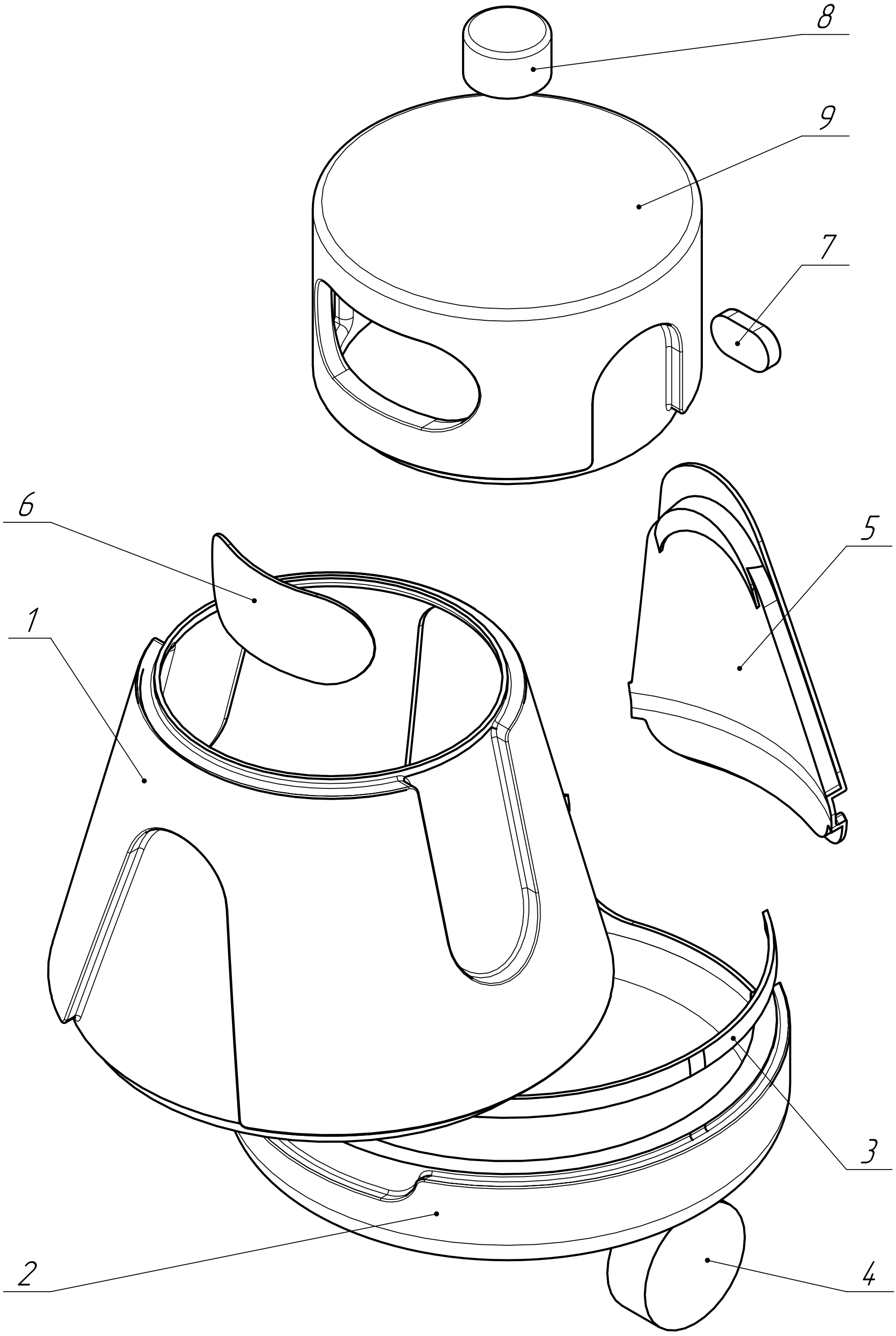
8
9
7
6
5
1
3
2
4

Формат	Зона	Поз.	Обозначение	Наименование	Кол.	Приме-чание
				Документация		
А4			ФНЧ.Ю.2023.000.00 СБ	Сборочный чертёж	1	
				Детали		
		1	ФНЧ.Ю.2023.000.01	Корпус	1	
		2	ФНЧ.Ю.2023.000.02	Основание	1	
		3	ФНЧ.Ю.2023.000.03	Проставка	1	
		4	ФНЧ.Ю.2023.000.04	Колесо	2	
		5	ФНЧ.Ю.2023.000.05	Дверца	1	
		6	ФНЧ.Ю.2023.000.06	Экран	1	
		7	ФНЧ.Ю.2023.000.07	Кнопка	1	
		8	ФНЧ.Ю.2023.000.08	Кнопка аварийная	1	
		9	ФНЧ.Ю.2023.000.09	Колпак	1	

Перв. примен.

Справ. №

Подп. и дата

Инв.№ дубл.

Взам.инв.№

Подп. и дата

Инв.№ подл.

Изм.	Лист	№ докум.	Подп.	Дата
Разраб.				
Пров.				
Н.контр.				
Утв.				

Лит.	Лист	Листов
		1

Копировал

Формат А4

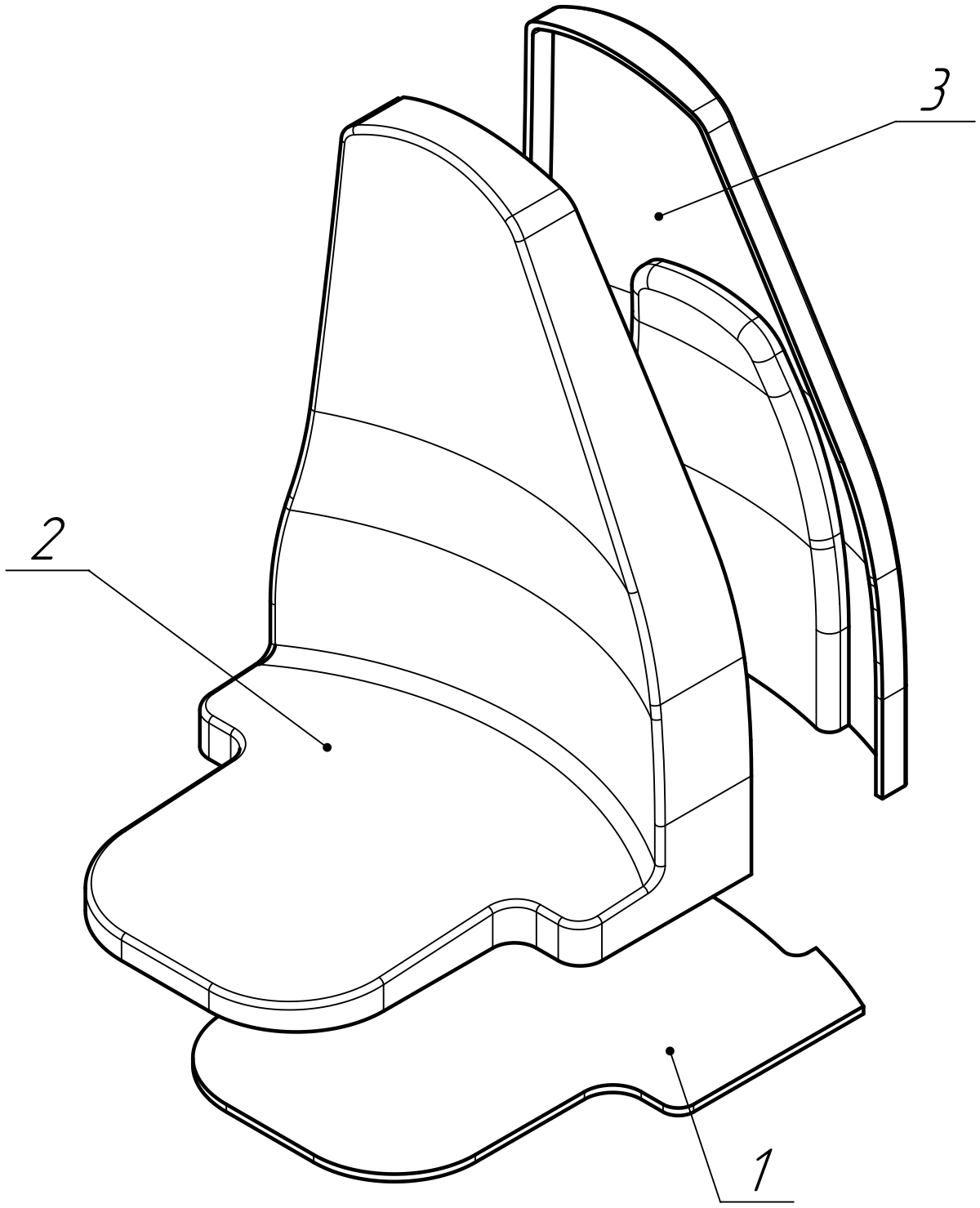
3
2
1

Формат	Зона	Поз.	Обозначение	Наименование	Кол.	Приме-чание
				Документация		
А3			ФНЧ.Ю.2023.001.00 СБ	Зарядная станция		
				Детали		
		1	ФНЧ.Ю.2023.001.01	Основание	1	
		2	ФНЧ.Ю.2023.001.02	Подставка	1	
		3	ФНЧ.Ю.2023.001.03	Крышка	1	

Перв. примен.

Справ. №

Подп. и дата

Инв.№ дубл.

Взам.инв.№

Подп. и дата

Инв.№ подл.

Изм.	Лист	№ докум.	Подп.	Дата
Разраб.				
Пров.				
Н.контр.				
Утв.				

Лит.	Лист	Листов
		1

Копировал

Формат А4